Datablad

Varenummer: 2310304581
Beskrivelse: E+G Stilleben med gevind
LV.A-80-14-M16x78-ELK

Mål

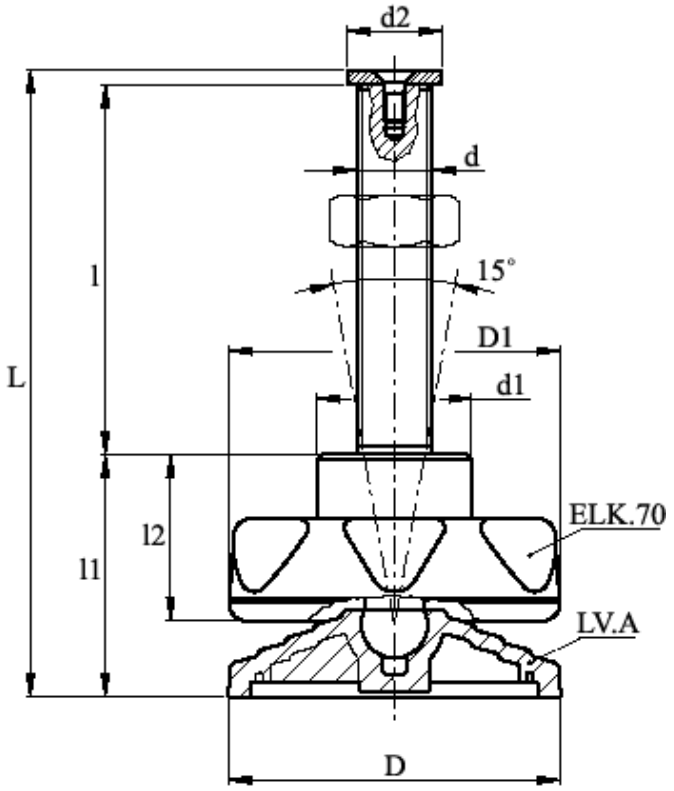

D	= 80	l1	= 56
d	= M16	l2	= 35
d1	= 33	Max. belastning (N)	= 14000
D1	= 70		
d2	= 20		
Kuglestørrelse	= 14		
l	= 78		
L	= 137		

Dokumenter, målskitser og brochurer af enhver slags kan indeholde fejl for hvilke Brd. Klee A/S ikke hæfter.